MK 1 TOURING S SERIE 1239

GDB/12.01

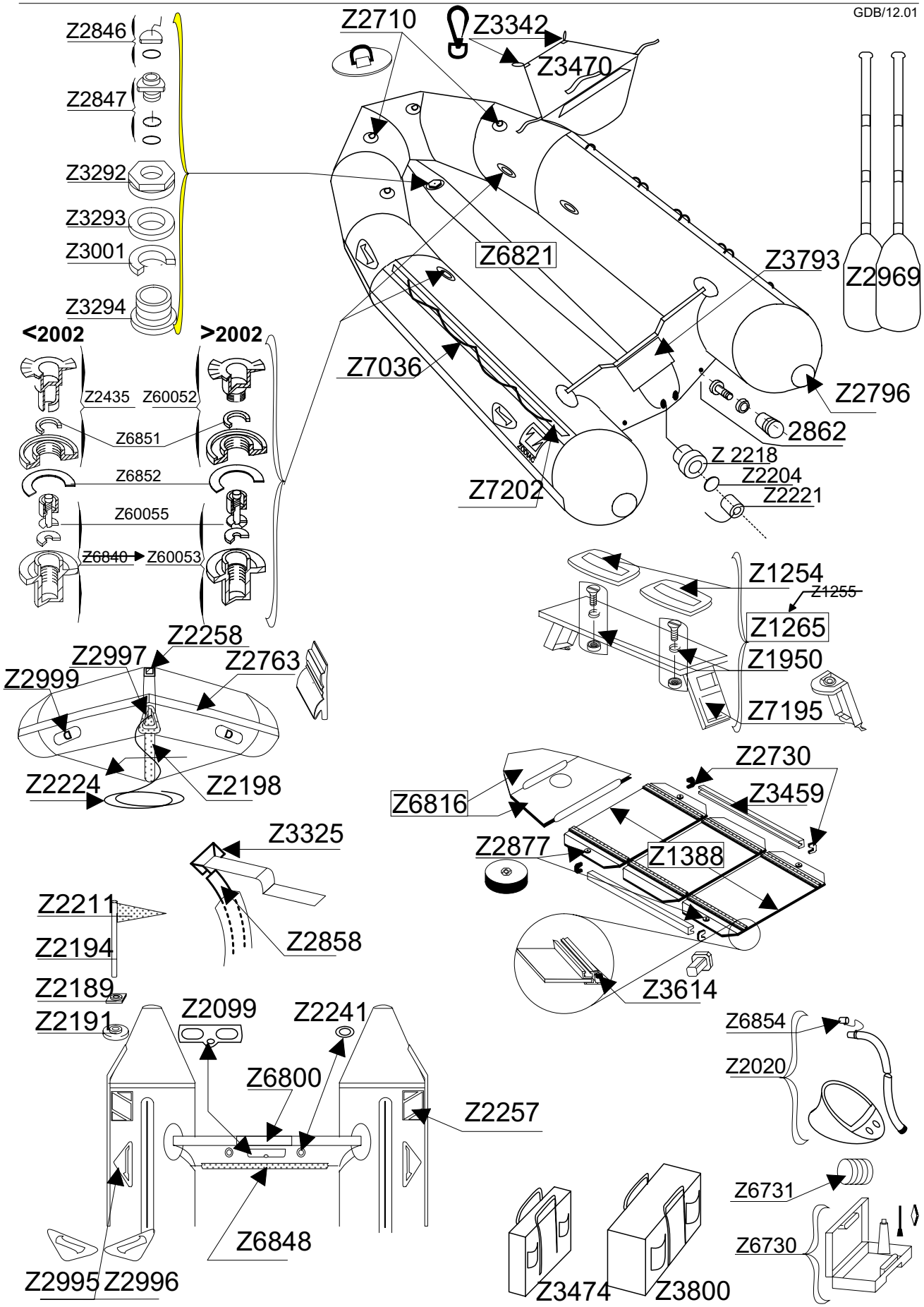

Tissu pour réparation: Corps =Z7051 Gris Moyen
Fabric for repairs : Tube =Z7051 Medium Grey

Fond = Z7132 Noir
Bottom = Z7132 Black