CADET 260 S SERIE 0173

GDB/10.93

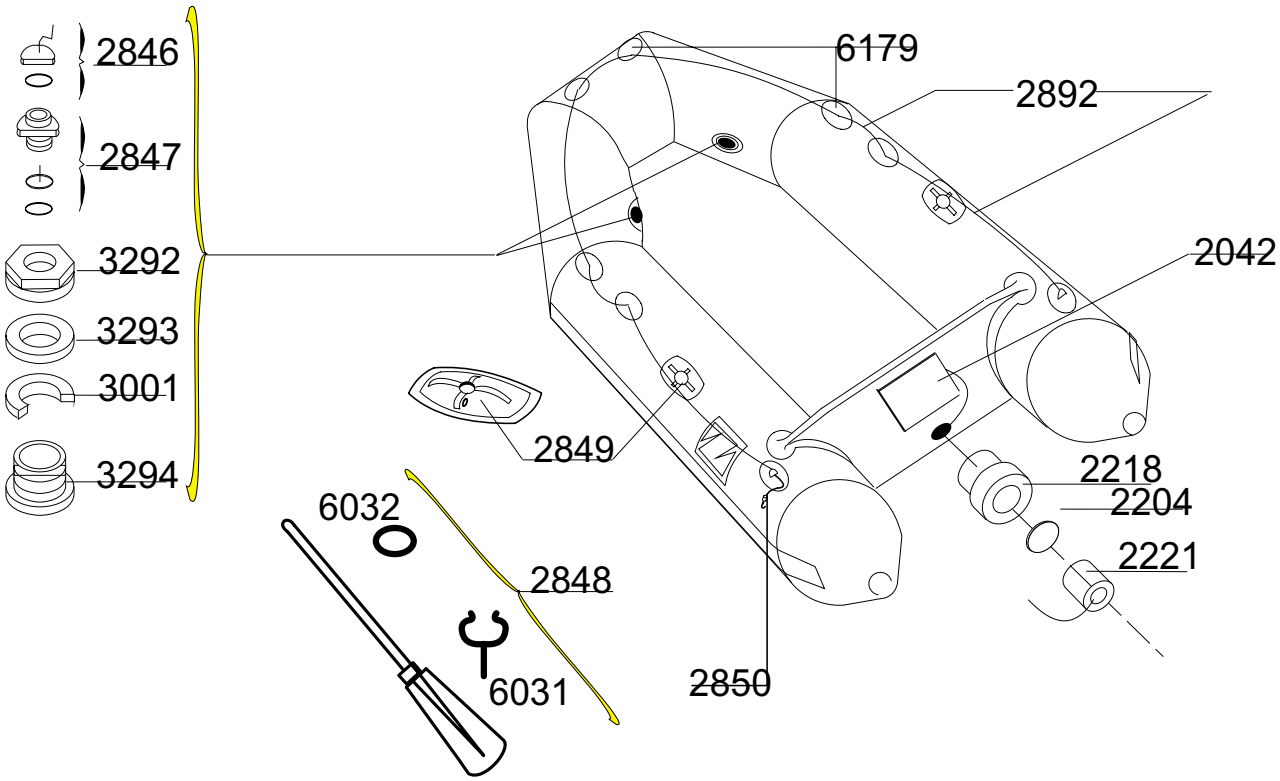

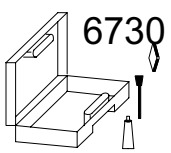

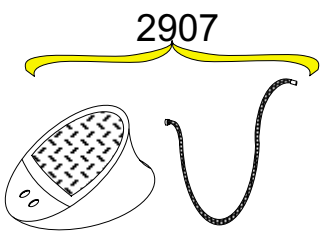

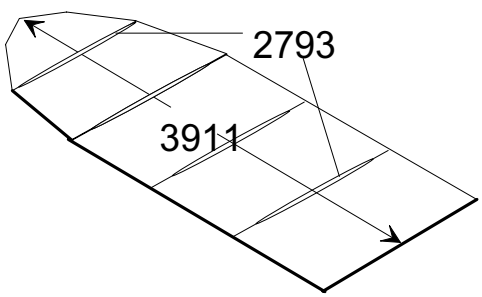

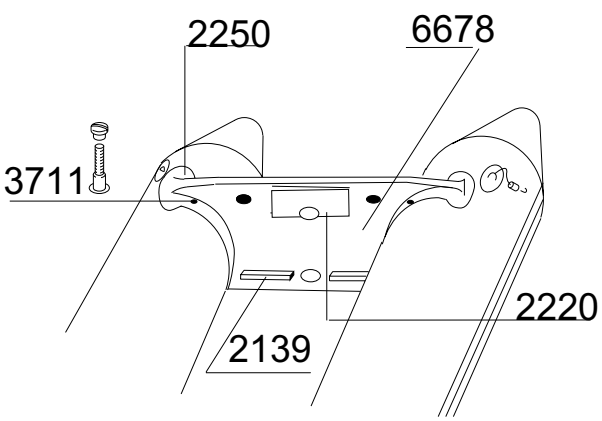

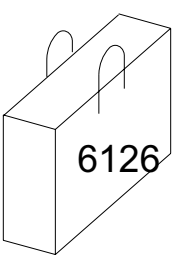

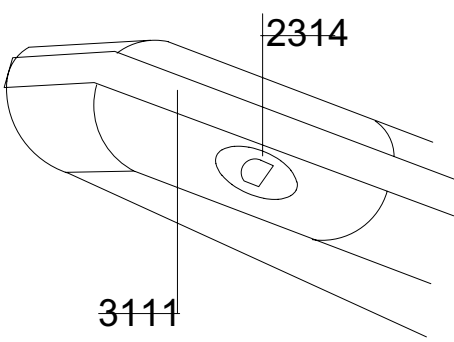

Tissu pour réparation = 2367 Gris + 7186 Bleu
Fabric for repairs = 2367 Light Grey + 7186 Blue

Fond = 7177Noir
Bottom = 7177 Black